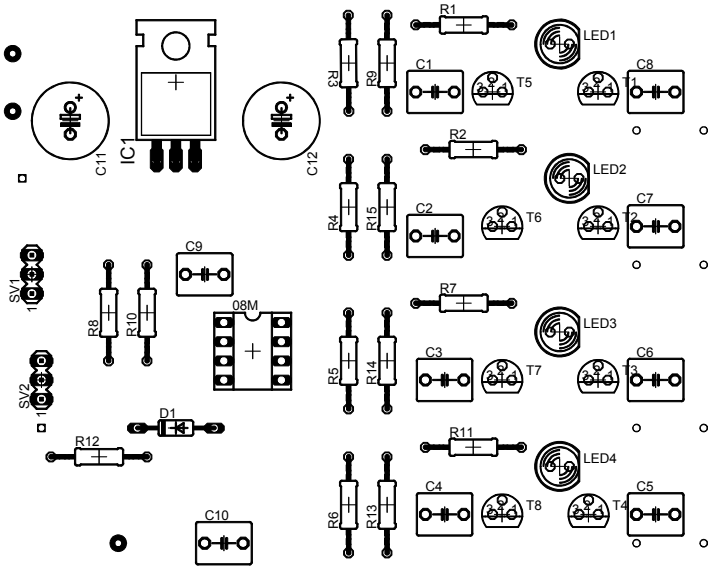
C11
IC1
C12
SV1
SV2
R8
R10
C9
08M
D1
R12
C10
R3
R9
R4
R15
R5
R14
R6
R13
R1
R2
R7
R11
C1
C2
C3
C4
T5
T6
T7
T8
LED1
LED2
LED3
LED4
C8
C7
C6
C5
T1
T2
T3
T4